Инструкция по монтажу

для правильной установки нивелирных тарелок isoloc NT, NTE, NTR, NTS и NTSE

Общие рекомендации по установке:

Перед установкой машины или агрегата места в зоне основания должны быть без масла и жира, для того чтобы обеспечить оптимальную защиту от скольжения. Это достигается использованием растворителей таких как напр. ацетон. Крупнозернистый бетон нужно предать аккуратной затирке. DIN 18202 лежит в основе углового допуска и допуска на отклонение от плоскости на поверхности площадок контакта и на нижних сторонах ножек машины. При этом нужно избегать точечной и погонной нагрузок. В случае специальных применений обращайтесь в фирму isoloc Schwingungstechnik GmbH, Штуттгарт. При эксцентрическом положении центра тяжести следует использовать различные размеры элементов (Ø тарелки). Кроме того, нужно обращать внимание на то, чтобы не превышать заданных максимальных нагрузок (Fmax), указанных в нашем проспекте isoloc. Данные о максимальной нагрузке на элемент всегда относятся к сумме сил, действующих статически + динамически. **После посадки машины ее запрещается сдвигать!** В машинах с поперечным усилием превышающим макс. 0,5 кН мы рекомендуем применять наши ножки машины UMS. Машину установить полностью вниз на нивелирные болты или гайки. При необходимости обратитесь к нам для проверки.

1.0 Нивелирные тарелки NT, NTR и NTE

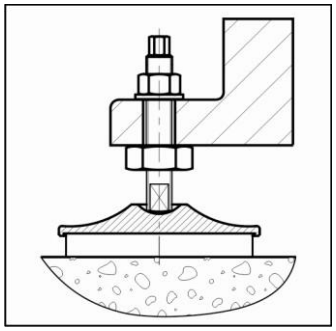

Поднимайте машину соответствующими подъемными устройствами так, чтобы можно было задвинуть вниз элементы NT или NTE. Введите нивелирные болты без нижней (частично большей) нивелирной гайки сверху в проходное отверстие ножки машины. После этого заверните нивелирную гайку снизу на нивелирный болт. Установите нивелирный болт Isoloc с помощью нивелирной гайки так, чтобы она стала в шаровой зажимной элемент нивелирной тарелки, при чем установочный болт должен стоять вертикально в проходном отверстии. Эту подготовку выполните во всех точках опоры, теперь осторожно далее опустите машину и выравняйте через нивелирные гайки с указанной шириной зева ключа и придерживая за верхний шестигранник или нижний хвостовик с квадратом нивелирного болта. После выполненного выравнивания закрутите верхнюю контргайку с подкладной шайбой на нивелирный болт и затяните ее.

Примечание:

Нивелирные болты для элементов NT или NTE имеют снизу дополнительно плоскость под ключ. При этом можно выравнивать машины с резьбой в ножке машины снизу без нижней нивелирной гайки. Разрешается использовать только нивелирные болты isoloc.

1.1 Нивелирные тарелки типа NTS 50, 80, 100, 120, 150, 200, 250 и 300

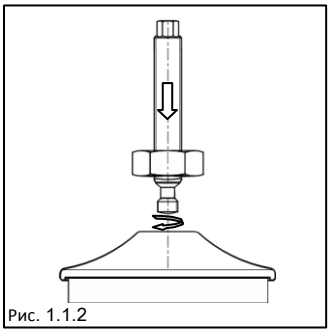

Рис. 1.1.2

В первую очередь открутите нижнюю, частично большую нивелирную гайку, во всех нивелирных тарелках на нивелирных болтах закрутите на одинаковую высоту, и вкручивайте болт с резьбой на конце в нивелирную тарелку (Рис. 1.1.2), пока болт не начнет свободно двигаться и колебаться. После этого соедините нивелирную тарелку и болт невыпадающим образом. Поднимайте машину, пока под элементы NTS или NTSE можно будет пододвинуть болт (Рис. 1.1.3). Не стойте под свисающей машиной - опасность несчастного случая! Тогда весь элемент снизу вставляют в имеющиеся отверстия ножки машины, так, чтобы нижняя сторона ножки станка прилегала прямо к нивелирной гайке. Тогда накручивайте контргайку и уплотнительную шайбу сверху на нивелирную шайбу так, чтобы нивелирная тарелка больше не падала. Когда все нивелирные тарелки установлены, осторожно и медленно опустите машину.

После этого выровняйте машину соответственным инструментом (кольцевой/вилочный ключ) с указанной шириной зева ключа придерживая за верхний шестигранник нивелирного болта.

После выполненного выравнивания закрутите верхнюю контргайку (с шайбой). (Рис.1.1.49

В элементах NTS можно выровнять неровности пола макс. 3° - 5°.

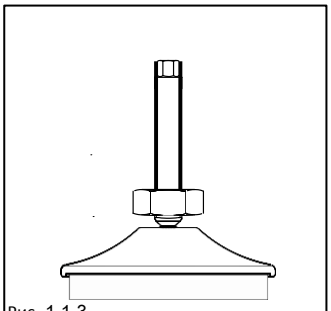

Рис. 1.1.3

Указания:

Нивелирные болты isoloc для элементов NTS- или NTSE имеют снизу дополнительно плоскость под ключ.

При этом можно выравнивать машины с резьбой в ножке машины без нижней нивелирной гайки.

При транспортировке или перемещении машины с установленными нивелирными тарелками isoloc NTS или NTSE, поднимая или смещая машину, обратите внимание, чтобы она не раскачивалась. (Рис. 2)

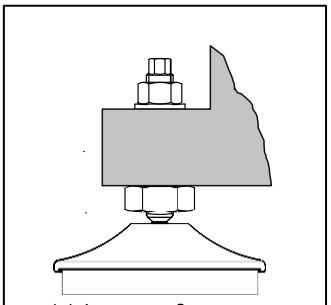

Рис. 1.1.4

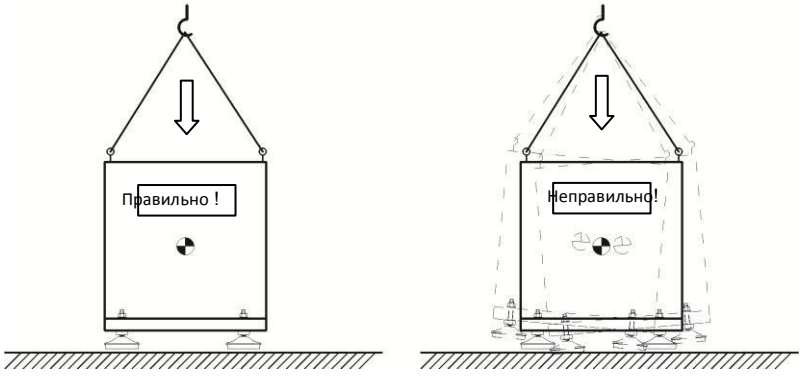

Рис. 2

isoloc Schwingungstechnik GmbH, Motorstraße 64,
D-70499 Штуттгарт Телефон 0049-7 11-6 97 60-0
Факс 0049-7 11-69 09 87 Email info@isoloc.com

Редакция:24.06..2014